Αρτιον
ΕΞΟΠΛΙΣΜΟΙ ΚΤΙΡΙΩΝ
1959

ΔΙΕΥΘΥΝΣΗ
Νικολάου Σκιαδά 15
Γαργαλιάνοι, ΤΚ
24400, Μεσσηνία

ΕΠΙΚΟΙΝΩΝΙΑ
Τηλ: 27630 24455
Fax: 27630 23550
info@artion-home.gr

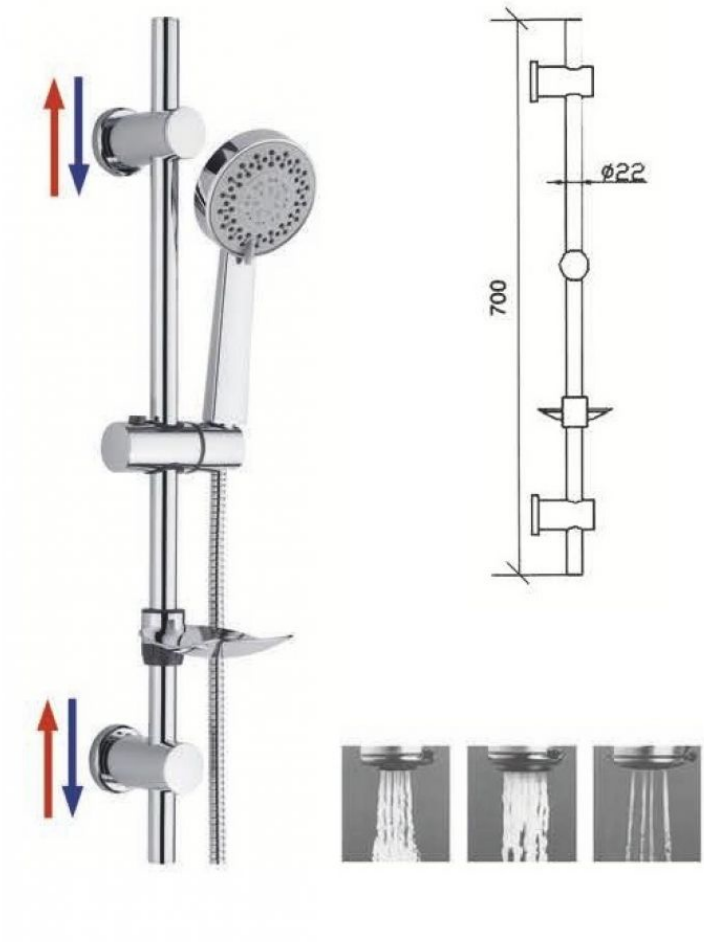

www.artion-home.gr

ΤΗΛΕΦΩΝΟ ΝΤΟΥΣ ΜΕ ΣΤΗΛΗ ΣΤΗΡΙΞΗΣ DY-NAMIK

Κωδ. προϊόντος: ART 03785

Τιμή Προϊόντος

16,76 € / Τεμάχιο

η τιμή περιλαμβάνει ΦΠΑ 24%

Προσωρινά μη διαθέσιμο

Αποστέλλεται σε 3-4 εργάσιμες ημέρες

Για αποστολές εκτός Αττικής ο χρόνος παράδοσης εξαρτάται από τα δρομολόγια πρόσβασης

Τηλέφωνο Ντους με Στήλη Στήριξης Dynamik

2
ΕΤΗ
ΕΓΓΥΗΣΗΣ

Στήλη ντουζ με τηλέφωνο και σαπουνοθήκη με συρόμενες βάσης στήριξης που ταιριάζουν σε οποιαδήποτε παλιά στήλη.
Κορμός Ø 22 από επιχρωμιωμένο ανοξείδωτο χάλυβα SS304 με 3 λειτουργίες ροής.
Ρυθμιζόμενη βάση τηλεφώνου ABS χρωμέ.
Στηρίγματα τοποθέτησης ABS χρωμέ ρυθμιζόμενα.
Συσκευασία σε χαρτοκιβώτιο.
Μήκος σπιράλ 150εκ.

Διαστάσεις Προϊόντος

Προϊόντα με δυνατότητα παραμετροποίησης χαρακτηριστικών & αξεσουάρ, πιθανόν να έχουν διαφορετικές διαστάσεις.

Ύψος	70 εκ.
Πλάτος	10 εκ.
Βάθος	5 εκ.

Αρτιον

ΕΞΟΠΛΙΣΜΟΙ ΚΤΙΡΙΩΝ

1959

Νικολάου Σκιαδά 15
Γαργαλιάνοι, 24400, Μεσσηνία

Τηλ: 27630 24455
Fax: 27630 23550
info@artion-home.gr